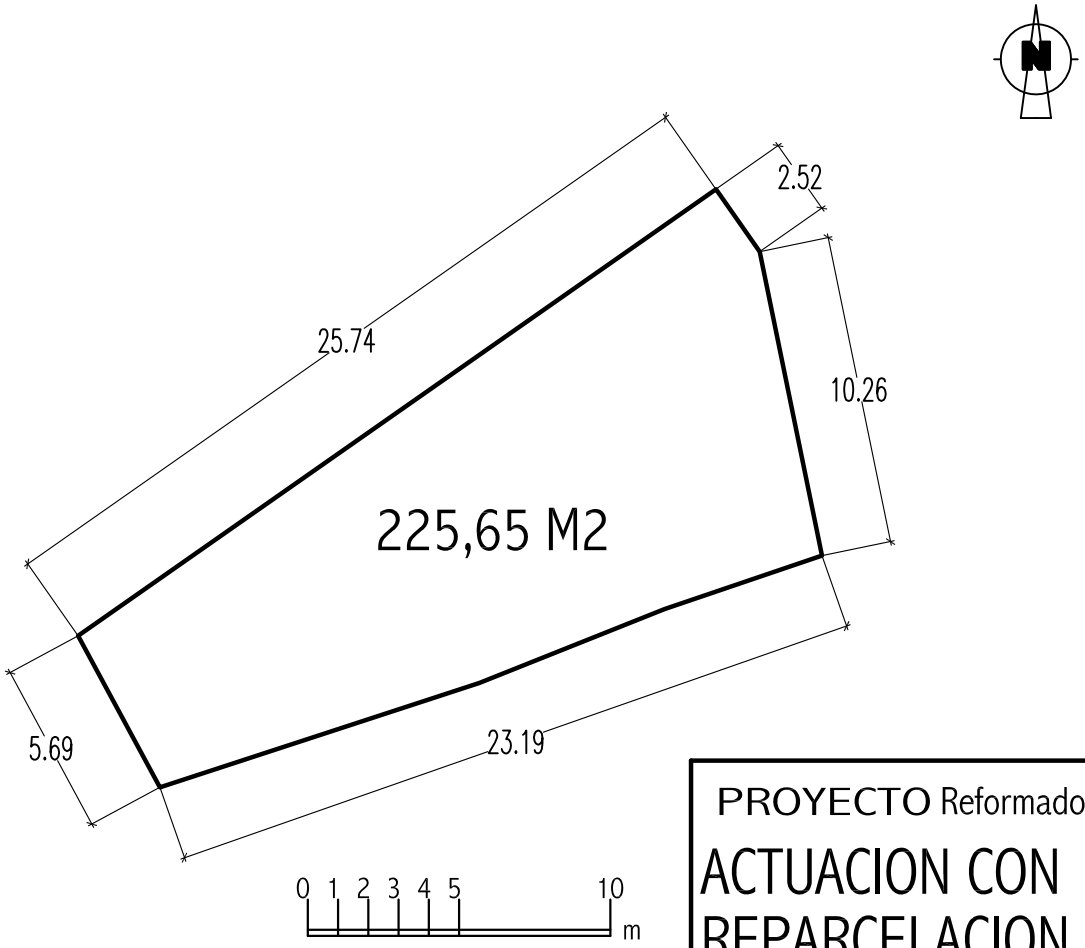

PROYECTO Reformado de

ACTUACION CON REPARCELACION

SITUACION

C/GENERAL SANJURJO
C/FERNANDO GLEZ. REGUERAL
ARMUNIA
LEON

PROPIEDAD

PROPIETARIOS PROMOTORES
DE LA NC19-15

PLANO

PARCELA Pr 5

ESCALA:
GRÁFICA

FECHA
MAYO 2018

NUMERO
10

SUP. PARCELA	225,65 M2
CALIFICACION URBANISTICA	RESIDENCIAL PLURIFAMILIAR
EDIFICABILIDAD RESIDENCIAL	391,41 M2
EDIFICABILIDAD OTROS USOS	---------
TOTAL EDIFICABILIDAD	391,41 M2
COEFICIENTE EDIFICABILIDAD	1,73 M2/M2
Nº VIVIENDAS	4
ADJUDICATARIO	FUNDACION J. A. y M.G.

ARQUITECTO
José G. del Ser Quijano
Colegiado nº 1.969 del COAL

C/ Lancia, nº 12 - 1º Izqda.
24004 LEON Tfno.: 647- 48 69 33

10 x 297