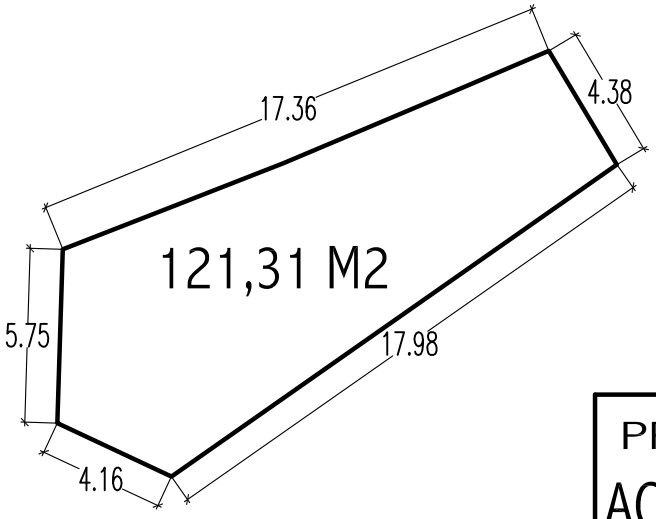

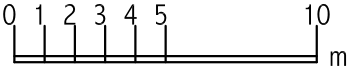

PROYECTO Reformado de

ACTUACION CON REPARCELACION

SITUACION

C/GENERAL SANJURJO
C/FERNANDO GLEZ. REGUERAL
ARMUNIA
LEON

PROPIEDAD

PROPIETARIOS PROMOTORES
DE LA NC19-15

PLANO

PARCELA Pr 1

ESCALA: GRÁFICA	NUMERO 6
FECHA MAYO 2018	

SUP. PARCELA	121,31 M2
CALIFICACION URBANISTICA	RESIDENCIAL PLURIFAM. VPO
EDIFICABILIDAD RESIDENCIAL	185,41 M2
EDIFICABILIDAD OTROS USOS	---------
TOTAL EDIFICABILIDAD	185,41 M2
COEFICIENTE EDIFICABILIDAD	1,53 M2/M2
Nº VIVIENDAS	2
ADJUDICATARIO	PROINDIVISO PROMOTORES

ARQUITECTO
José G. del Ser Quijano
Colegiado nº 1.969 del COAL

C/ Lancia, nº 12 - 1º Izqda.
24004 LEON Tfno.: 647- 48 69 33

10 x 297