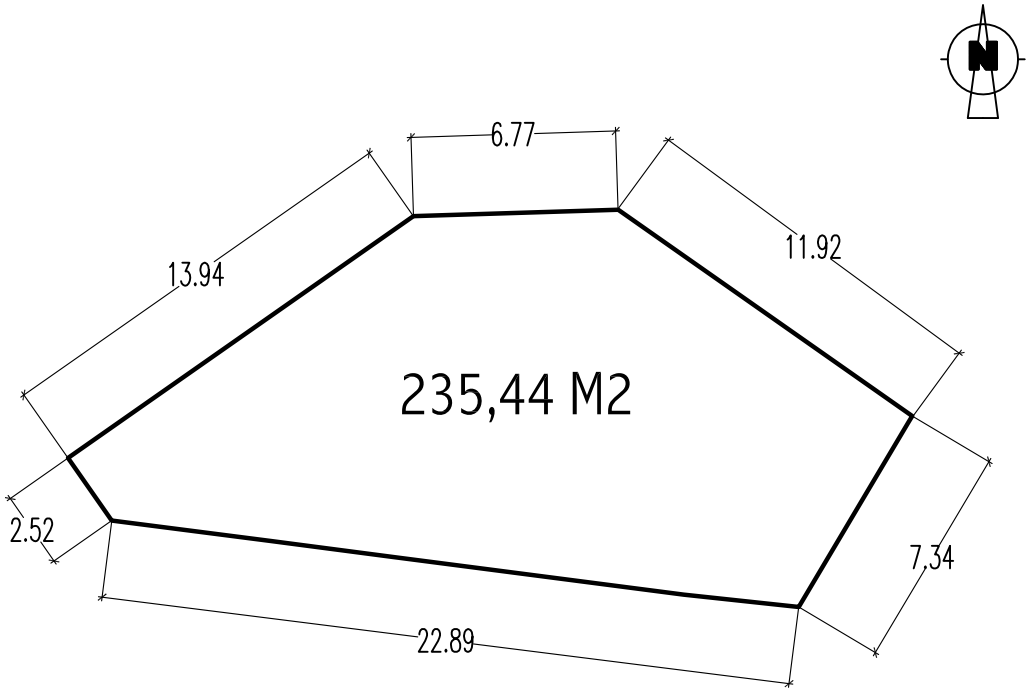


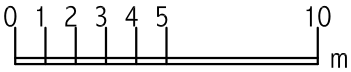


PROYECTO Reformado de

# ACTUACION CON REPARCELACION

SITUACION

C/GENERAL SANJURJO
C/FERNANDO GLEZ. REGUERAL
ARMUNIA
LEON

PROPIEDAD

PROPIETARIOS PROMOTORES
DE LA NC19-15

PLANO

PARCELA Pr 4

| | |
|---|---|
| ESCALA: GRÁFICA | NUMERO 9 |
| FECHA MAYO 2018 | |

| | |
|---|---|
| SUP. PARCELA | 235,44 M2 |
| CALIFICACION URBANISTICA | RESIDENCIAL PLURIFAM. VPO |
| EDIFICABILIDAD RESIDENCIAL | 498,59 M2 |
| EDIFICABILIDAD OTROS USOS | --------- |
| TOTAL EDIFICABILIDAD | 498,59 M2 |
| COEFICIENTE EDIFICABILIDAD | 2,12 M2/M2 |
| Nº VIVIENDAS | 5 |
| ADJUDICATARIO | AYUNTAMIENTO DE LEON |

ARQUITECTO
*José G. del Ser Quijano*
Colegiado nº 1.969 del COAL

C/ Lancia, nº 12 - 1º Izqda.
24004 LEON Tfno.: 647- 48 69 33

10 x 297