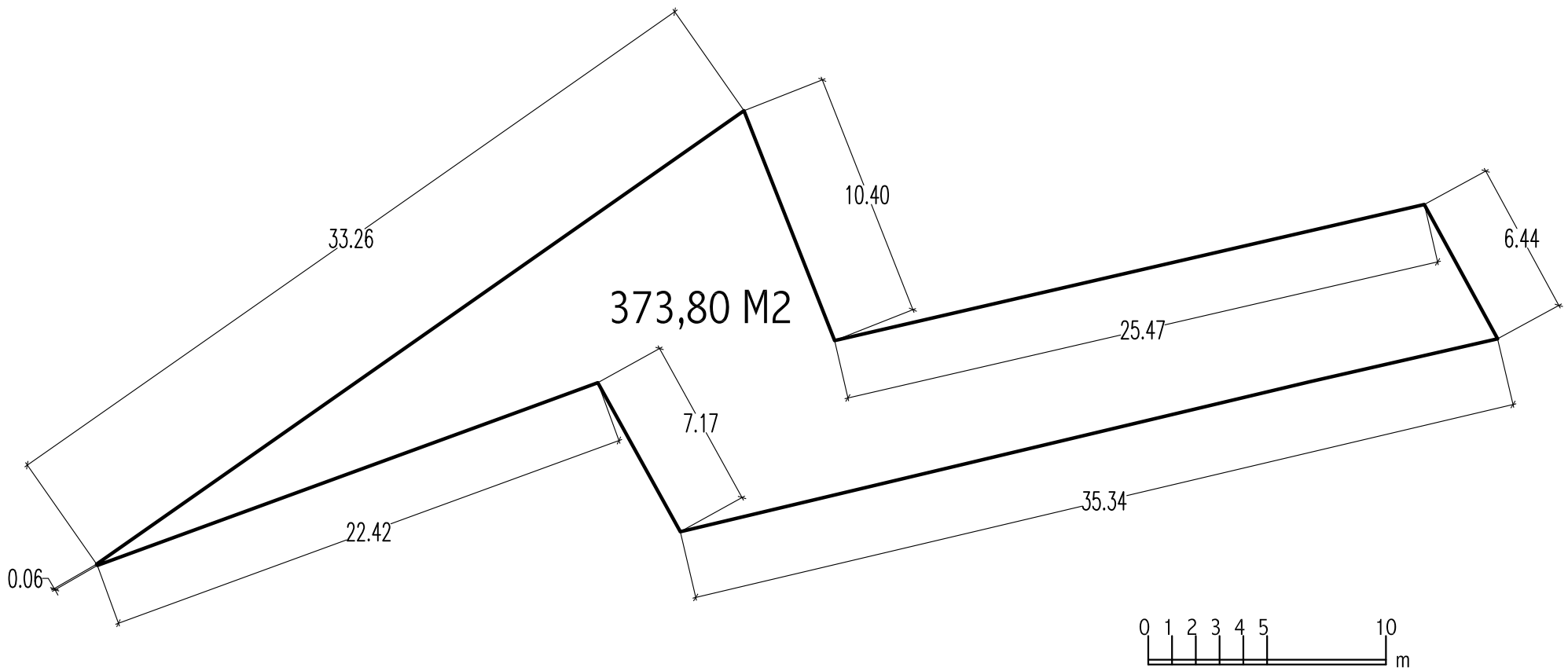

PROYECTO Reformado de

ACTUACION CON REPARCELACION

SITUACION
C/GENERAL SANJURJO
C/FERNANDO GLEZ. REGUERAL
ARMUNIA
LEON

PROPIEDAD
PROPIETARIOS PROMOTORES
DE LA NC19-15

PLANO
PARCELA Pr 9

ESCALA:
GRÁFICA

FECHA
MAYO 2018

NUMERO
14

SUP. PARCELA	373,80 M2
CALIFICACION URBANISTICA	SL-EL DOT. ESPACIOS LIBRES
EDIFICABILIDAD RESIDENCIAL	---------
EDIFICABILIDAD OTROS USOS	---------
TOTAL EDIFICABILIDAD	---------
COEFICIENTE EDIFICABILIDAD	---------
Nº VIVIENDAS	----------
ADJUDICATARIO	AYUNTAMIENTO DE LEON

ARQUITECTO
José G. del Ser Quijano
Colegiado nº 1.969 del COAL

C/ Lancia, nº 12 - 1º Izqda.
24004 LEON Tfno.: 647- 48 69 33

415 x 297