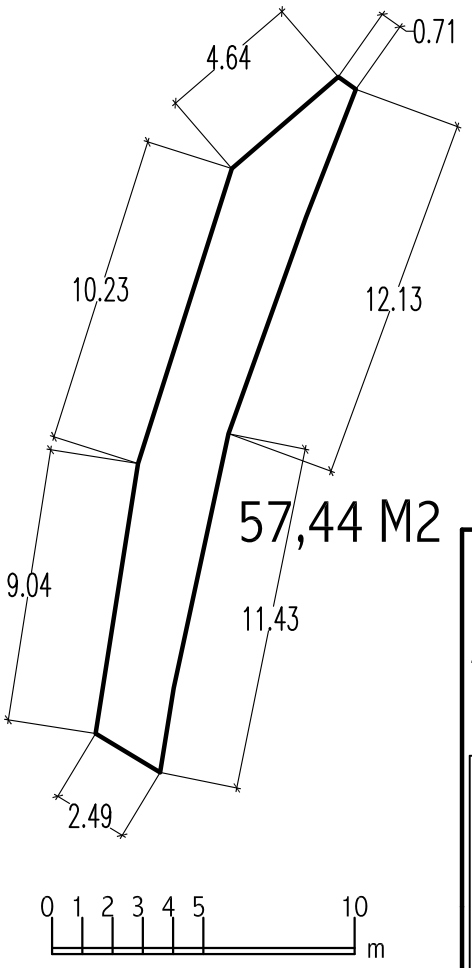

PROYECTO Reformado de

ACTUACION CON REPARCELACION

SITUACION

C/GENERAL SANJURJO
C/FERNANDO GLEZ. REGUERAL ARMUNIA
LEON

PROPIEDAD

PROPIETARIOS PROMOTORES DE LA NC19-15

PLANO

PARCELA Pr 12

ESCALA: GRÁFICA	NUMERO 17
FECHA MAYO 2018	

SUP. PARCELA	57,44 M2
CALIFICACION URBANISTICA	RV 2 - VIALES
EDIFICABILIDAD RESIDENCIAL	---------
EDIFICABILIDAD OTROS USOS	---------
TOTAL EDIFICABILIDAD	---------
COEFICIENTE EDIFICABILIDAD	---------
Nº VIVIENDAS	----------
ADJUDICATARIO	AYUNTAMIENTO DE LEON

ARQUITECTO
José G. del Ser Quijano
Colegiado nº 1.969 del COAL

C/ Lancia, nº 12 - 1º Izqda.
24004 LEON Tfno.: 647- 48 69 33

10 x 297